Potenze
ILUMINAÇÃO LED

LUMINÁRIA INDUSTRIAL LED

MODELO PZ-IND

Proteção	Resistência	Vida Útil	Financiamento	Indústria
IP69K	IK10	100.000 h	BNDES em até 48x	BRASILEIRA

www.potenze.com.br vendas@potenze.com.br (41) 3373-9799

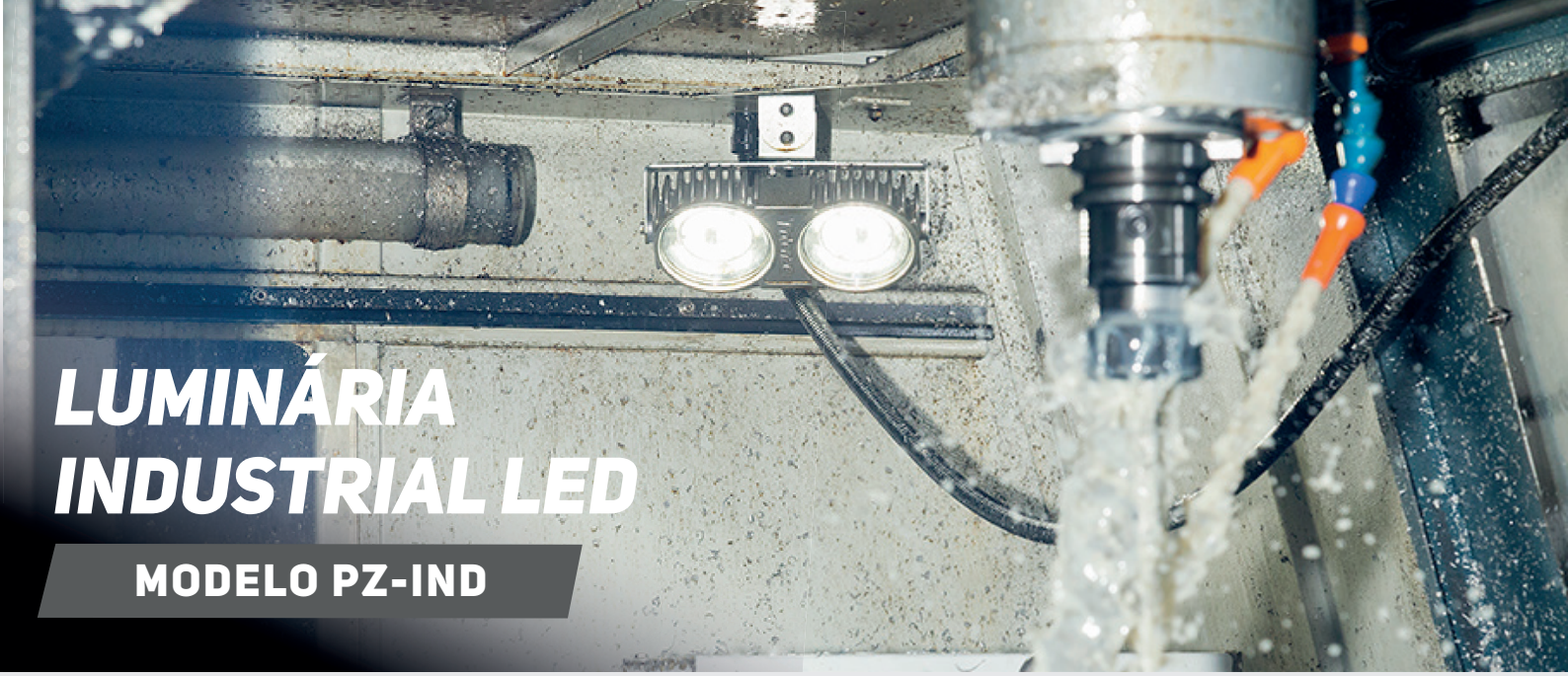

LUMINÁRIA INDUSTRIAL LED

MODELO PZ-IND

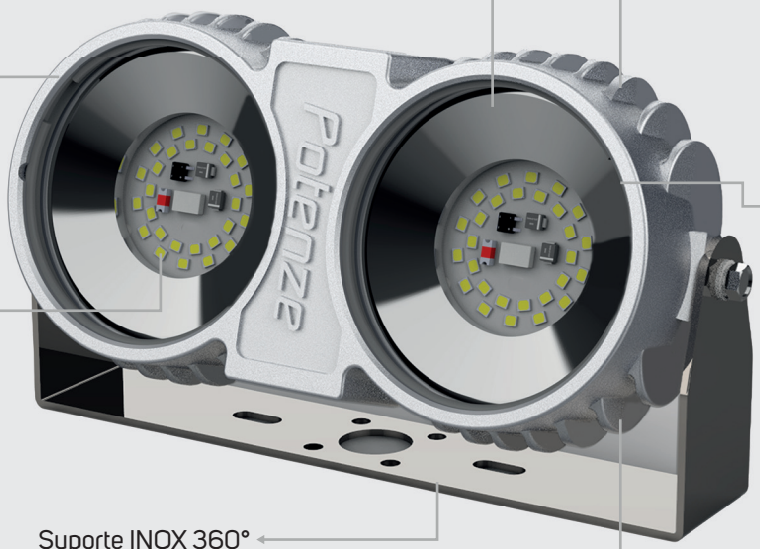

Vidro temperado 6mm ou Policarbonato de 6mm
Resistente à grandes impactos

Adequada a NR12
Alimentação em baixa tensão

Luminária compacta
19 x 10 x 5cm

Luminária blindada
Suporta jatos potentes de água e submersão

LEDs de alta qualidade
Garantindo maior eficácia e durabilidade

Suporte INOX 360°
Versátilidade na Instalação

Carcaça em alumínio fundido
Maior resistência mecânica

As luminárias Industriais LED da Potenze são projetadas para suportar ambientes agressivos, garantindo alta performance e durabilidade. Com estrutura robusta, materiais resistentes a corrosão e proteção IP69K, são à prova d'água e poeira, ideais para locais que exigem iluminação confiável. Seja em máquinas de usinagens, tornos, fresas ou outros ambientes hostis, as luminárias Potenze oferecem eficiência, resistência e baixo índice de manutenção.

Proteção
IP69K

Resistência
IK10

Vida Útil
100.000 h

Financiamento
BNDES
em até 48x

Indústria
BRASILEIRA

www.potenze.com.br **vendas@potenze.com.br** **(41) 3373-9799**

ESPECIFICAÇÕES TÉCNICAS

MODELO	PZ-IND 15	PZ-IND 30
Potência (+-10%)	15 W	30 W
Tensão	12 V DC, 24 V DC, 24 V AC, 127 V ou 220 V	
Fluxo luminoso (lúmens)	1.735 lm	3.470 lm
Eficiência do LED (lm/W)	164 l/W	
Eficiência luminosa (lm/W)	116 l/W	
Vida útil (horas)	100.000h L80	
Frequência	50 - 60 Hz (AC)	
Fator de potência	> 0,89 (AC)	
Índice de reprodução de cor (IRC)	> 80	
Temperatura de cor	5.000K	
Condições de operação	-40 °C +85 °C	
Ângulo de abertura do facho	100°	
Grau de proteção	IP69K	
Resistência mecânica	IK10	
Garantia	2 anos	
Material corpo	Alumínio fundido	
Material lente	Vidro Temperado ou Policarbonato	
Acabamento	Alumínio Polido (Pintura Eletrostática Opcional)	
Instalação	Suporte Articulável giro 360° em aço inox 304 polido	
Suporte para perfilado (opcional)	Suporte tipo gancho para perfilado	
Suporte para giro 2° eixo (opcional)	Suporte para giro no 2° eixo em 35°	
Suporte Portáti (opcional)	Portátil Articulável giro 360° com Pintura eletroestática na cor amarelo segurança	
Ligação (opcional)	Plug macho injetado, pré-isolado 2P+T	
País de origem	Brasil	
Fabricante	Potenze Indústria e Comércio de Iluminação	

DIMENSÕES

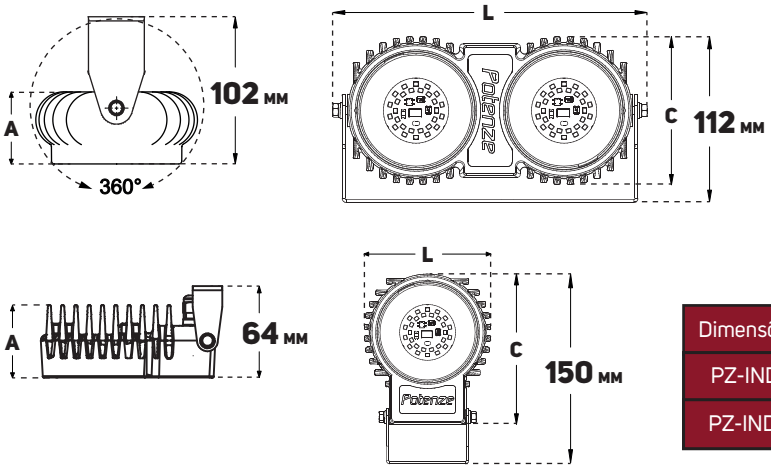

Dimensões (mm)	A	L	C	Peso (Kg)
PZ-IND (15W)	50	100	117	0,55
PZ-IND (30W)	50	193	100	1,0

CURVA FOTOMÉTRICA

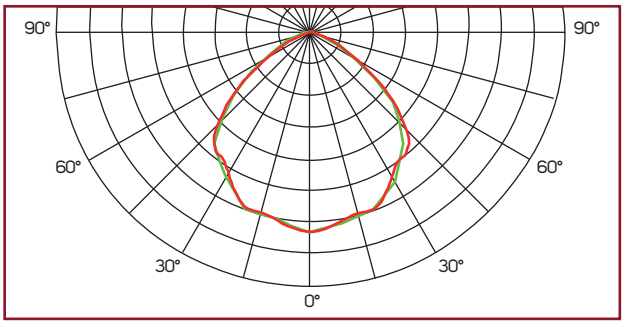

ACESSÓRIOS POR ENCOMENDA

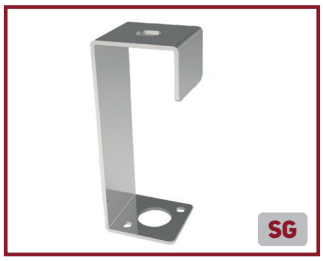

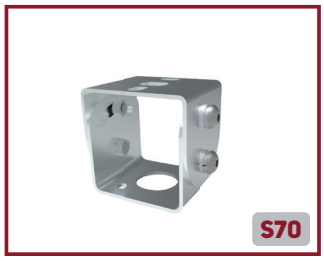

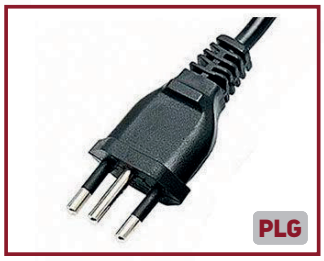

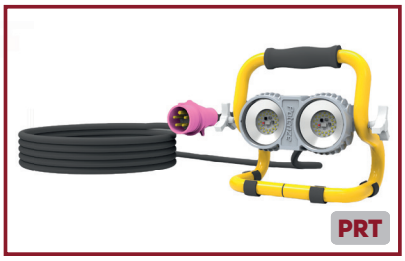

CODIFICAÇÃO

PZ-IND	30	K50	VD6	AL	V220	SG
Modelo	Potência	Temp. De Cor	Lente	Cor	Tensão	Acessórios
PZ-IND	15 — 15 W	K50 — 5.000K	VD6 — Vidro Temperado 6 mm	AL — Alumínio Natural	V127 — 127 V	SG — Suporte Gancho
	30 — 30 W		PC6 — Policarbonato 6 mm	PT — Preto	V220 — 220 V	S70 — Suporte 70°
			VD4 — Vidro Temperado 4 mm + 2 mm	BC — Branco	V24DC — 24 V DC	PLG — Plug 2P+T
			PC4 — Policarbonato 4 mm + 2 mm	AM — Amarelo Segurança	V24AC — 24 V AC	PRT — Suporte Portátil
			VDF — Vidro Fosco Temperado 6 mm	VM — Vermelho Segurança	V12DC — 12 V DC	
			PCF — Policarbonato Fosco 6 mm			

www.potenze.com.br vendas@potenze.com.br (41) 3373-9799

Potenze
ILUMINAÇÃO LED

Mais informações do produto

www.potenze.com.br

@potenzeiluminacao

@potenzeiluminacaoled

@potenzeiluminacaoled

vendas@potenze.com.br

(41) 3373-9799

Potenze Indústria e Comércio de Iluminação
Rua Victor Modesto de Oliveira 165 A, Curitiba - PR - Brasil