Potenze
ILUMINAÇÃO LED

CATÁLOGO DE PRODUTOS

Indústria
BRASILEIRA

A POTENZE

A Potenze Iluminação LED é uma indústria paranaense especializada em luminárias industriais de alta performance, atendendo áreas classificadas (Ex), ambientes agressivos, máquinas de usinagem, torno cnc, centro de usinagem e grandes áreas externas. Desde 2014, desenvolvemos soluções robustas e seguras para setores que precisam de iluminação confiável. Com foco em tecnologia e durabilidade, oferecemos produtos com eficiência energética, alta resistência e baixo custo de manutenção, garantindo desempenho mesmo nas condições mais exigentes. Hoje, nossas luminárias iluminam centenas de empresas em todo o país, consolidando a Potenze como referência nacional em iluminação industrial.



DESENVOLVIMENTO

As luminárias da Potenze são desenvolvidas pela nossa equipe de engenharia a partir de um criterioso processo de pesquisa e desenvolvimento. Trabalhamos continuamente na evolução do desempenho, da eficiência e do design, mantendo um acompanhamento rigoroso dos processos produtivos e exigindo alto padrão de qualidade de nossos fornecedores.

LABORATÓRIO

Cada produto desenvolvido passa por um rigoroso processo de verificação. Ensaios fotométricos, testes de resistência mecânica, durabilidade e conformidade elétrica são realizados conforme as normas vigentes, assegurando que cada produto ofereça performance confiável em diferentes ambientes garantindo que a luminária esteja de acordo com as exigências do projeto.

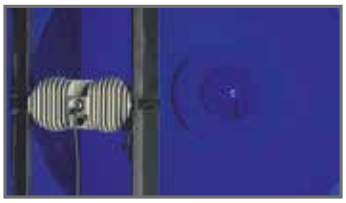



PRODUÇÃO

A linha de produção da Potenze é estruturada para garantir a excelência na qualidade. Trabalhamos com processos otimizados, tecnologia de ponta e rigorosos padrões de controle de qualidade, assegurando total padronização, alta eficiência e ótimo desempenho.

ESTOQUE

Nosso estoque estrategicamente organizado garante agilidade e disponibilidade de produtos para pronta entrega. Com sistemas de controle e logística eficientes, conseguimos atender pedidos de diferentes portes com rapidez e segurança, mantendo o compromisso de atender os clientes em tempo hábil de acordo com sua necessidade.



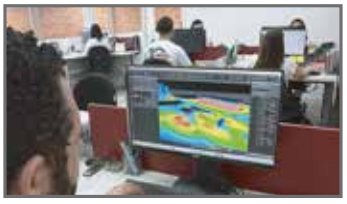

PROJETO LUMINOTÉCNICO

Além da fabricação, a Potenze desenvolve projetos luminotécnicos personalizados para cada aplicação. Nossos estudos seguem as normas NR e levam em conta o ambiente, os níveis de iluminância e a eficiência energética, garantindo conforto visual, funcionalidade e segurança. Assim, transformamos necessidades em soluções inteligentes de iluminação, sempre dentro das normas exigidas.

EQUIPE POTENZE

Por trás de cada produto está uma equipe comprometida com a excelência. Engenheiros, técnicos, projetistas, vendedores técnicos e profissionais especializados trabalham com paixão e dedicação para entregar o melhor em iluminação LED. Valorizamos a colaboração, a inovação o respeito e comprometimento, pilares que sustentam o crescimento da Potenze e a confiança de nossos clientes.





AGENDE UMA VISITA

Leve a Potenze até o seu projeto! Nossa equipe vai até você analisar as características do seu ambiente para apresentar soluções em iluminação LED, demonstrar produtos e auxiliar na escolha ideal para cada ambiente. O atendimento é personalizado e pode ser agendado conforme a sua disponibilidade. Entre em contato e agende sua visita técnica!



INDÚSTRIA BRASILEIRA

Potenze Indústria e Comércio de Iluminação
Rua Victor Modesto de Oliveira, 165 A
Curitiba - PR - Brasil

SUMÁRIO



LUMINÁRIA INDUSTRIAL **03**
MODELO: PZ-IND



LUMINÁRIA PARA FRIGORÍFICOS **07**
MODELO: PZ-FRIG



LUMINÁRIA EX **11**
MODELO: PZ-EX



LUMINÁRIA PORTÁTIL **15**
MODELO: PZ-IND



LUMINÁRIA HIGH BAY **19**
MODELO: PZ-HIGH



LUMINÁRIA HIGH BAY MODULAR **23**
MODELO: PZ-ULTRA HB



REFLETOR MODULAR **27**
MODELO: PZ-ULTRA



LUMINÁRIA PÚBLICA **31**
MODELO: PZ-PUBLIC



LUMINÁRIA DECORATIVA **35**
MODELO: PZ-DECOR



LUMINÁRIA HERMÉTICA IP **39**
MODELO: PZ-HE IP



LUMINÁRIA HERMÉTICA **43**
MODELO: PZ-HE



MAPA DE APLICAÇÕES **47**

LUMINÁRIA INDUSTRIAL

MODELO PZ-IND

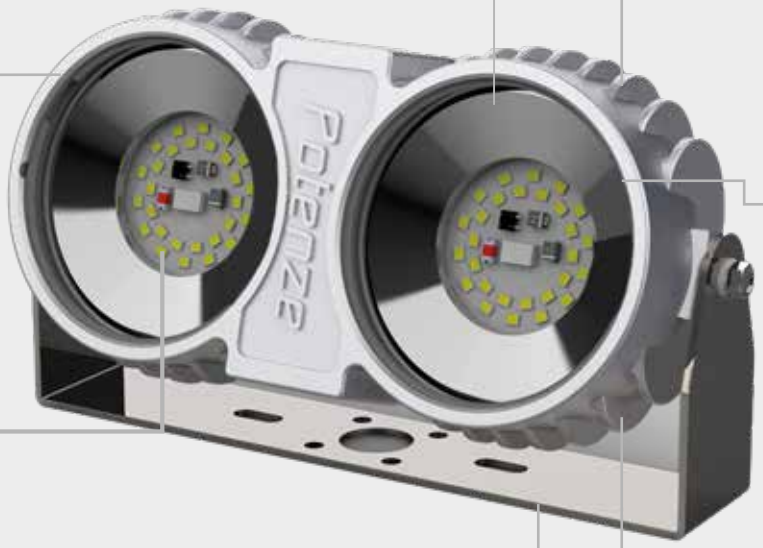

As luminárias Industriais LED da Potenze são projetadas para suportar ambientes agressivos, garantindo alta performance e durabilidade. Com estrutura robusta, materiais resistentes a corrosão e proteção IP69K, são à prova d'água e poeira, ideais para locais que exigem iluminação confiável. Seja em máquinas de usinagens, tornos, fresas ou outros ambientes hostis, as luminárias Potenze oferecem eficiência, resistência e baixo índice de manutenção.

APLICAÇÕES:

Máquinas de Usinagem

Cabines de Pintura

Ambientes Agressivos

Ambientes Úmidos

Proteção
IP69K

Resistência
IK10

Vida Útil
100.000 h

Financiamento
BNDES
em até 48x

Indústria
BRASILEIRA

ESPECIFICAÇÕES TÉCNICAS





MODELO	PZ-IND 15	PZ-IND 30
Potência (+-10%)	15 W	30 W
Tensão	12 V DC, 24 V DC, 24 V AC, 127 V ou 220 V	
Fluxo luminoso (lúmens)	1.735 lm	3.470 lm
Eficiência do LED (lm/W)	164 l/W	
Eficiência luminosa (lm/W)	116 l/W	
Vida útil (horas)	100.000h L80	
Frequência	50 - 60 Hz (AC)	
Fator de potência	> 0,89 (AC)	
Índice de reprodução de cor (IRC)	> 80	
Temperatura de cor	5.000K	
Condições de operação	-40 °C +85 °C	
Ângulo de abertura do facho	100°	
Grau de proteção	IP69K	
Resistência mecânica	IK10	
Garantia	2 anos	
Material corpo	Alumínio fundido	
Material lente	Vidro Temperado ou Policarbonato	
Acabamento	Alumínio Polido (Pintura Eletrostática Opcional)	
Instalação	Suporte Articulável giro 360° em aço inox 304 polido	
Suporte para perfilado (opcional)	Suporte tipo gancho para perfilado	
Suporte para giro 2° eixo (opcional)	Suporte para giro no 2° eixo em 35°	
Suporte Portáti (opcional)	Portátil Articulável giro 360° com Pintura eletroestática na cor amarelo segurança	
Ligação (opcional)	Plug macho injetado, pré-isolado 2P+T	
País de origem	Brasil	
Fabricante	Potenze Indústria e Comércio de Iluminação	

DIMENSÕES

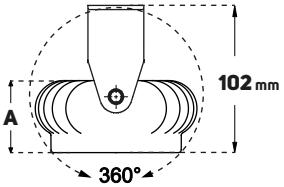

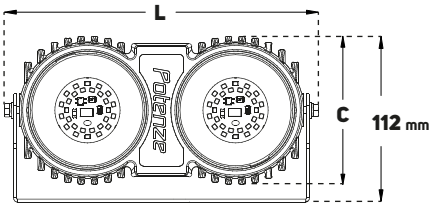

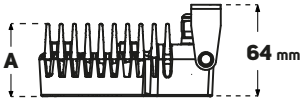

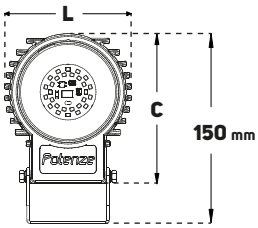

Dimensões (mm)	A	L	C	Peso (Kg)
PZ-IND (15W)	50	100	117	0,55
PZ-IND (30W)	50	193	100	1,0

CURVA FOTOMÉTRICA

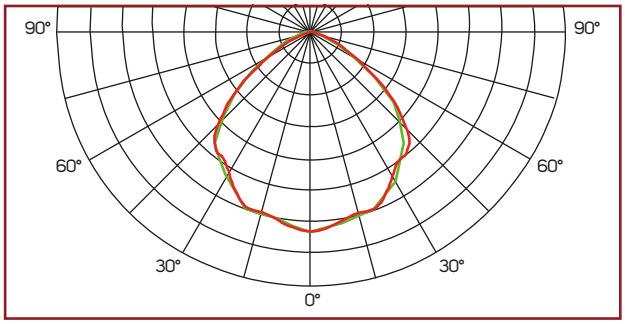

ACESSÓRIOS POR ENCOMENDA

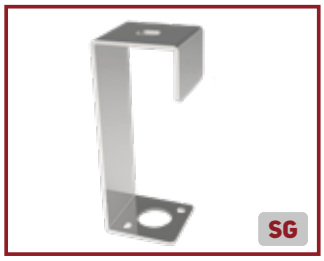







CODIFICAÇÃO

PZ-IND	30	K50	VD6	AL	V220	SG
Modelo	Potência	Temp. De Cor	Lente	Cor	Tensão	Acessórios
PZ-IND	15 — 15 W	K50 — 5.000K	VD6 — Vidro Temperado 6 mm	AL — Alumínio Natural	V127 — 127 V	SG — Suporte Gancho
	30 — 30 W		PC6 — Policarbonato 6 mm	PT — Preto	V220 — 220 V	S70 — Suporte 70°
			VD4 — Vidro Temperado 4 mm + 2 mm	BC — Branco	V24DC — 24 V DC	PLG — Plug 2P+T
			PC4 — Policarbonato 4 mm + 2 mm	AM — Amarelo Segurança	V24AC — 24 V AC	PRT — Suporte Portátil cabo de 20m + plug industrial
			VDF — Vidro Fosco Temperado 6 mm	VM — Vermelho Segurança	V12DC — 12 V DC	
			PCF — Policarbonato Fosco 6 mm			



APLICAÇÕES











LUMINÁRIA FRIGORÍFICO

MODELO PZ-FRIG

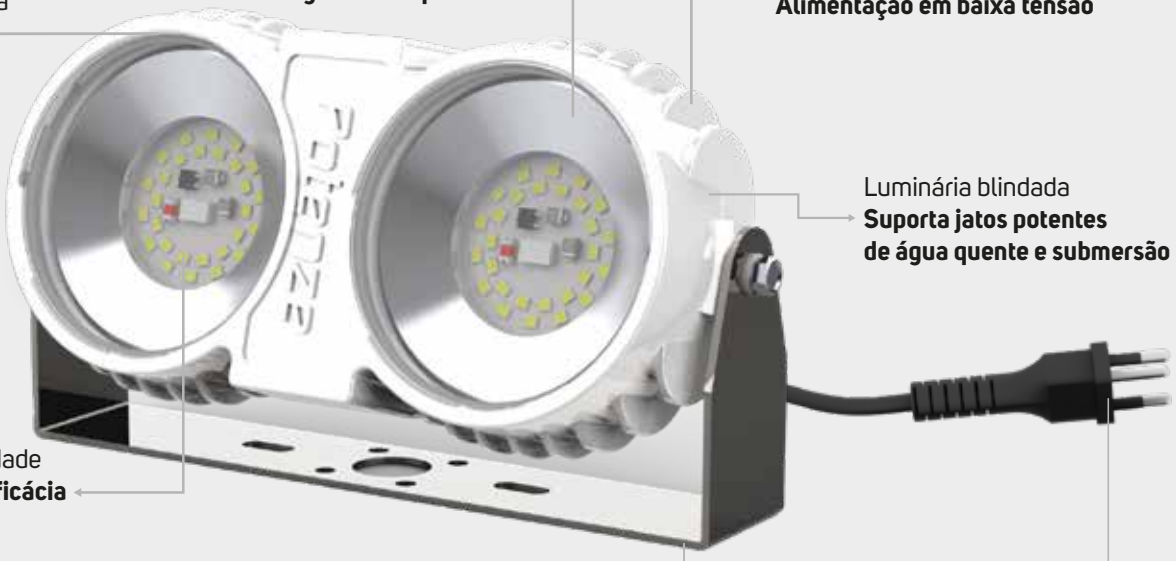

As luminárias Industriais para Frigoríficos da Potenze foram desenvolvidas para ambientes úmidos e com temperaturas extremamente baixas, garantindo alta performance e resistência. Com materiais resistentes a corrosão e proteção IP69K,elas suportam jatos potentes de água quente de até 10 bar, comuns durante o processo de higienização em indústrias, sendo ideais para áreas de depenagem, evisceração, áreas de processamento de alimentos e áreas de armazenamento como câmaras frigoríficas. Com iluminação forte e durável, as luminárias para frigorífico proporcionam segurança e eficiência onde a durabilidade é essencial com baixo índice de manutenção.

APLICAÇÕES:

Frigoríficos

Setores de Pendura

Ambientes Agressivos

Ambientes Úmidos

Proteção **IP69K**

Resistência **IK10**

Vida Útil **100.000 h**

Financiamento BNDES *em até 48x*

Indústria **BRASILEIRA**

ESPECIFICAÇÕES TÉCNICAS





MODELO	PZ-FRIG 15	PZ-FRIG 30
Potência (+-10%)	15 W	30 W
Tensão	12 V DC, 24 V DC, 24 V AC, 127 V ou 220 V	
Fluxo luminoso (lúmens)	1.735 lm	3.470 lm
Eficiência do LED (lm/W)	164 l/W	
Eficiência luminosa (lm/W)	116 l/W	
Vida útil (horas)	100.000h L80	
Frequência	50 - 60 Hz (AC)	
Fator de potência	> 0,89 (AC)	
Índice de reprodução de cor (IRC)	> 80	
Temperatura de cor	5.000K	
Condições de operação	-40 °C +85 °C	
Ângulo de abertura do facho	100°	
Grau de proteção	IP69K	
Resistência mecânica	IK10	
Garantia	5 anos	
Material corpo	Alumínio fundido	
Material lente	Lente Policarbonato	
Acabamento	Pintura eletroestática: cor padrão branco (outras cores sobre encomenda)	
Instalação	Suporte Articulável giro 360° em aço inox 304 polido	
Suporte para perfilado (opcional)	Suporte tipo gancho para perfilado	
Suporte para giro 2° eixo (opcional)	Suporte para giro no 2° eixo em 35°	
Ligação	Plug macho injetado, pré-isolado 2P+T	
País de origem	Brasil	
Fabricante	Potenze Indústria e Comércio de Iluminação	

DIMENSÕES

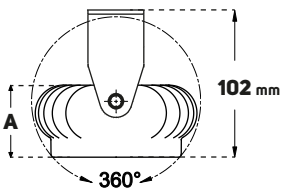

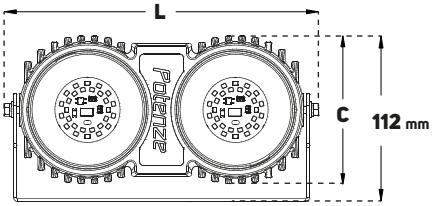

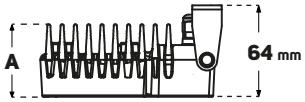

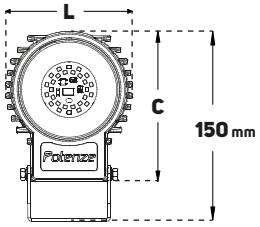

Dimensões (mm)	C	L	A	Peso(Kg)
PZ-FRIG (15 W)	50	110	117	0,55
PZ-FRIG (30 W)	50	193	100	1,0

CURVA FOTOMÉTRICA

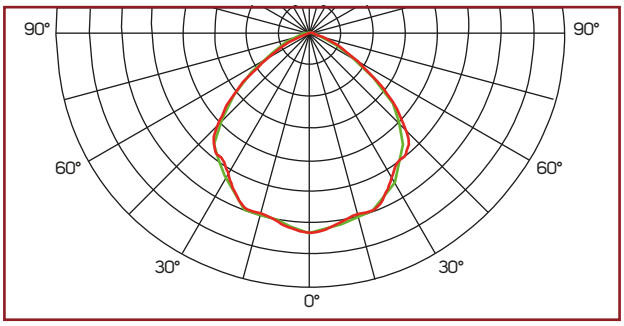

ACESSÓRIOS POR ENCOMENDA

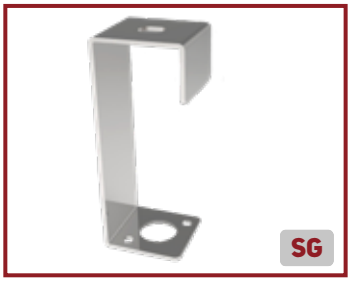



CODIFICAÇÃO

PZ-FRIG	30	K50	PC6	AL	V220	SG
Modelo	Potência	Temp. De Cor	Lente	Cor	Tensão	Acessórios
PZ-FRIG	15 — 15 W	K50 — 5.000K	AZ2 — Acrílico Azul	BC — Branco	V127 — 127 V	SG — Suporte Gancho
	30 — 30 W		PC6 — Policarbonato 6 mm		V220 — 220 V	S70 — Suporte 70°
					V24DC — 24 V DC	
					V24AC — 24 V AC	
					V12DC — 12 V DC	



APLICAÇÕES



















LUMINÁRIA EX

MODELO PZ-EX



As luminárias Industriais EX da Potenze são projetadas para suportar ambientes extremos e perigosos, garantindo segurança, alta performance e durabilidade. Com estrutura compacta e robusta em alumínio, proteção IP69K contra água e poeira e certificação EX, elas são ideais para espaços confinados, túneis de transporte de grãos, offshore em navios e plataformas, centros de armazenagem e abastecimento de combustíveis, indústria químicas e demais áreas classificadas EX. As luminárias EX da Potenze oferecem eficácia, resistência e confiabilidade em locais potencialmente explosivos, onde a segurança é prioridade.

APLICAÇÕES:

Áreas Classificadas EX

Silos e Túneis de transporte de Grãos

Distribuição de combustível

Ambientes Confinados

Proteção **IP69K**

Resistência **IK10**

Vida Útil **100.000 h**

Financiamento BNDES *em até 48x*

Indústria **BRASILEIRA**

ESPECIFICAÇÕES TÉCNICAS





MODELO	PZ-EX 15	PZ-EX 30
Potência (+-10%)	15 W	30 W
Tensão	12 V DC, 24 V DC, 24 V AC, 127 V ou 220 V	
Fluxo luminoso (lúmens)	1.735 lm	3.470 lm
Eficiência do LED (lm/W)	164 l/W	
Eficiência luminosa	116 l/W	
Vida útil (horas)	100.000h L80	
Frequência	50 - 60 Hz (AC)	
Fator de potência	> 0,89 (AC)	
Índice de reprodução de cor (IRC)	> 80	
Temperatura de cor	5.000K	
Condições de operação	-40 °C +85 °C	
Ângulo de abertura do facho	100°	
Grau de proteção	IP69K	
Resistência mecânica	IK10	
Garantia	2 anos	
Material corpo	Alumínio fundido	
Material lente	Vidro Temperado ou Policarbonato	
Acabamento	Alumínio Polido (Pintura Eletrostática Opcional)	
Instalação	Suporte Articulável giro 360° em aço inox 304 polido	
Suporte para perfilado (opcional	Suporte tipo gancho para perfilado	
Suporte para giro 2° eixo (opcional)	Suporte para giro no 2° eixo em 35°	
Suporte Portáti (opcional)	Portátil Articulável giro 360° com Pintura eletroestática na cor amarelo segurança	
País de origem	Brasil	
Fabricante	Potenze Indústria e Comércio de Iluminação	

Certificado EX	EX nR IIC T6 Gc
	EX tb IIIC T85°C Db
Aplicação	Zonas: 2, 21, 22
	Grupos: IIA, IIB, IIC ou IIIA, IIIB, IIIC

DIMENSÕES

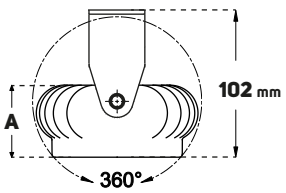

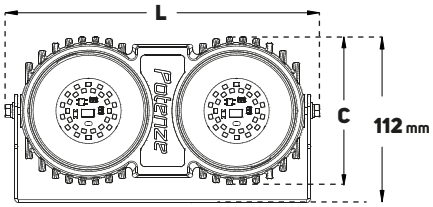

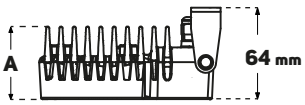

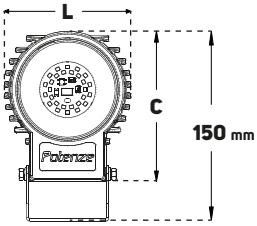

Dimensões (mm)	C	L	A	Peso(Kg)
PZ-FRIG (15 W)	50	110	117	0,55
PZ-FRIG (30 W)	50	193	100	1,0

CURVA FOTOMÉTRICA

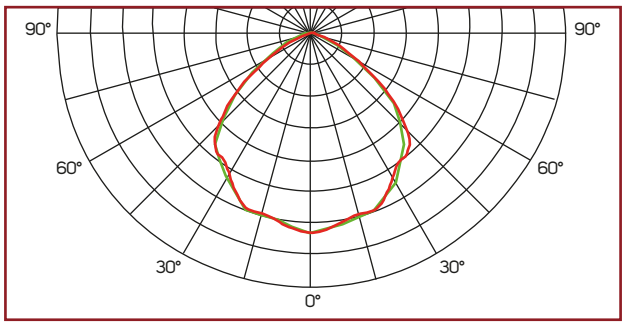

ACESSÓRIOS POR ENCOMENDA

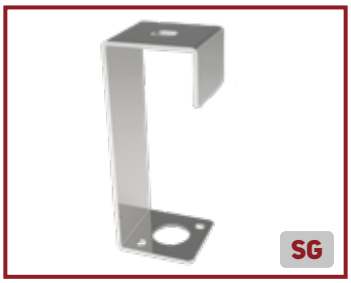





CODIFICAÇÃO

PZ-EX	30	K50	VD6	AL	V220	SG
Modelo	Potência	Temp. De Cor	Lente	Cor	Tensão	Acessórios
PZ-EX	15 — 15 W	K50 — 5.000K	VD6 — Vidro Temperado 6 mm	AL — Alumínio Natural	V127 — 127 V	SG — Suporte Gancho
	30 — 30 W		PC6 — Policarbonato 6 mm	PT — Preto	V220 — 220 V	S70 — Suporte 70°
				BC — Branco	V24DC — 24 V DC	PRT — Suporte Portátil
				AM — Amarelo Segurança	V24AC — 24 V AC	
				VM — Vermelho Segurança	V12DC — 12 V DC	



APLICAÇÕES











LUMINÁRIA PORTÁTIL

MODELO PZ-IND / PZ-EX

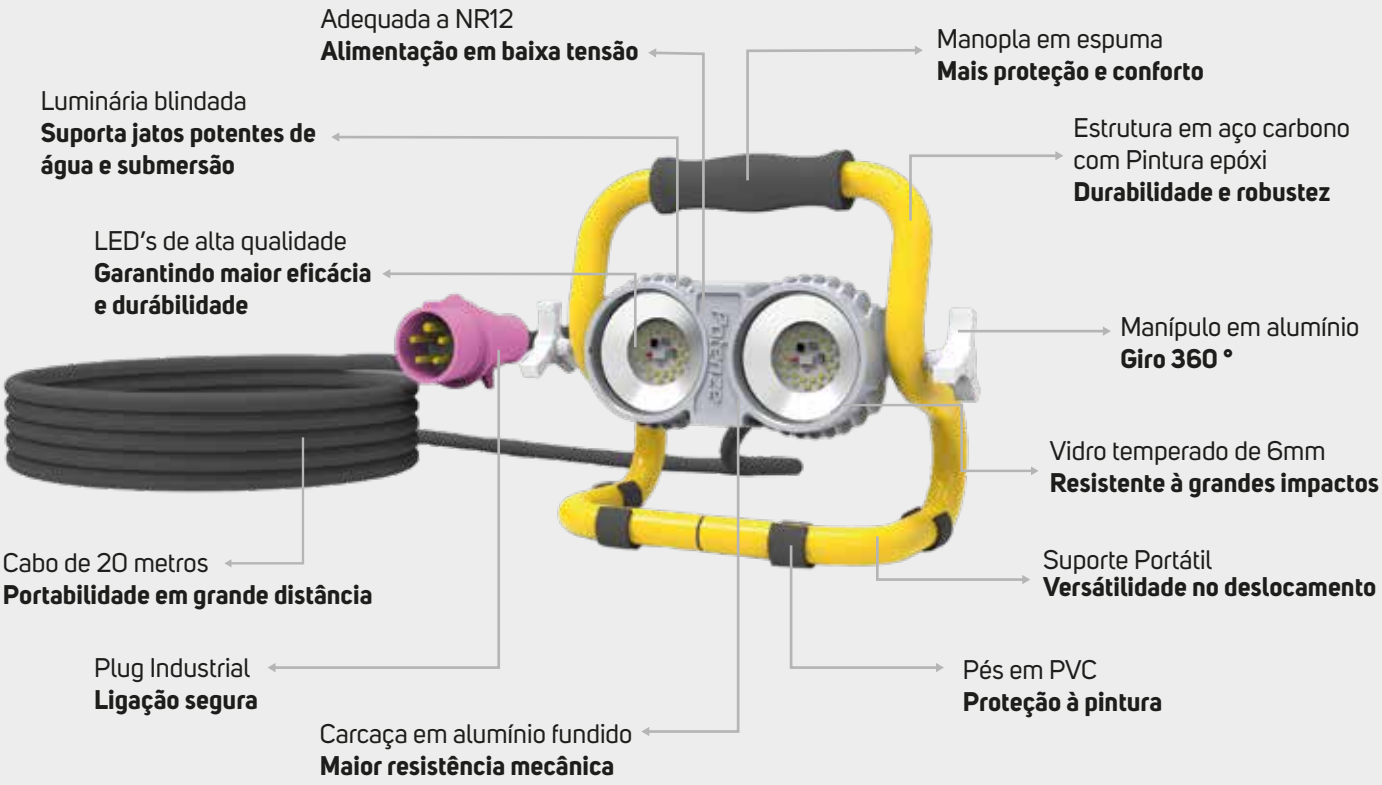

A Luminária Industrial Portátil da Potenze é a solução ideal para utilização em obras e em manutenção preventiva ou corretiva, oferecendo versatilidade e resistência em qualquer situação. Com materiais resistentes a corrosão e proteção IP69K, elas suportam jatos potentes de água quente de até 10 bar e sua estrutura em alumínio e suporte em aço carbono a torna um produto bastante robusto. Com bases de proteção e manopla, é fácil de transportar e manusear. Sua resistência a: impacto, água, poeira, alta temperatura e seu cabo de 20 metros de comprimento a torna perfeita para fornecer iluminação confiável e segura em locais que exigem mobilidade e durabilidade.

APLICAÇÕES:

Obras

Ambientes Confinados

Manutenção

Áreas Classificadas EX

Silos e Tuneis de transporte de Grãos

Proteção
IP69K

Resistência
IK10

Vida Útil
100.000 h

Financiamento
BNDES
em até 48x

Indústria
BRASILEIRA

ESPECIFICAÇÕES TÉCNICAS



MODELO	PZ-IND 30
Potência (+-10%)	30 W
Tensão	12 V DC, 24 V DC, 24 V AC, 127 V ou 220 V
Fluxo luminoso (lúmens)	3.470 lm
Eficiência do LED (lm/W)	164 l/W
Eficiência luminosa (lm/W)	116 l/W
Vida útil (horas)	100.000h L80
Frequência	50 - 60 Hz (AC)
Fator de potência	> 0,89 (AC)
Índice de reprodução de cor (IRC)	> 80
Temperatura de cor	5.000K
Condições de operação	-40 °C +85 °C
Ângulo de abertura do facho	100°
Grau de proteção	IP69K
Resistência mecânica	IK10
Garantia	2 anos
Material corpo	Alumínio fundido
Material lente	Vidro Temperado ou Policarbonato
Acabamento	Alumínio Polido (Pintura Eletrostática Opcional)
Suporte Portátil	Portátil Articulável giro 360° com Pintura eletroestática na cor amarelo segurança
Ligação (opcional)	20 metros de Cabo PP 3x2,5 mm com Plug Industrial 2P+T
País de origem	Brasil
Fabricante	Potenze Indústria e Comércio de Iluminação

DIMENSÕES

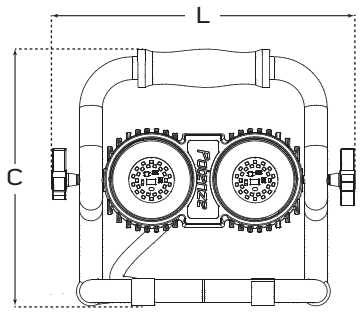

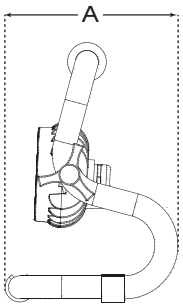

Dimensões (mm)	A	L	C	Peso(Kg)
PZ-IND (30W)	166	298	260	1,85

CURVA FOTOMÉTRICA

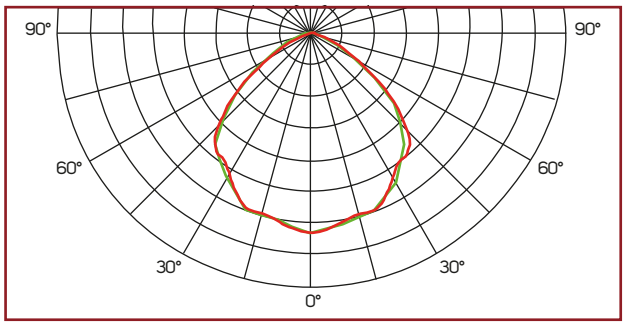

ACESSÓRIOS POR ENCOMENDA



CODIFICAÇÃO

PZ-IND	30	K50	VD6	AL	V220	SG
Modelo	Potência	Temp. De Cor	Lente	Cor	Tensão	Acessórios
PZ-IND	30 W	K50 5.000K	VD6 Vidro Temperado 6 mm	AL Alumínio Natural	V127 127 V	PRT Suporte Portátil cabo de 20m + plug industrial
PZ-EX			PC6 Policarbonato 6 mm	PT Preto	V220 220 V	
			VD4 Vidro Temperado 4 mm + 2 mm	BC Branco	V24DC 24 V DC	
			PC4 Policarbonato 4 mm + 2 mm	AM Amarelo Segurança	V24AC 24 V AC	
				VM Vermelho Segurança	V12DC 12 V DC	



APLICAÇÕES











LUMINÁRIA HIGH BAY

MODELO PZ-HIGH



As luminárias High Bay garantem alta performance e eficiência em ambientes industriais, com uma vida útil de 102.000 horas. Seu design é leve e eficiente, substituindo luminárias tradicionais. Proporcionam excelente uniformidade luminosa, sendo uma escolha durável e gerando economia e melhor iluminação para armazéns, hangares e instalações em grandes alturas.

APLICAÇÕES:

Barracões e Armazéns | Indústrias | Centros Logísticos | Frigoríficos | Linha de Produção

Proteção **IP67** | *Proteção* **ANTISURTO** | *Vida Útil* **102.000 h** | *Garantia* **5 ANOS** | *Financiamento* BNDES *em até 48x* | *Indústria* **BRASILEIRA**

ESPECIFICAÇÕES TÉCNICAS





MODELO	PZ-HIGH 100	PZ-HIGH 150	PZ-HIGH 200
Potência (+-10%)	100 W	150 W	200 W
Fluxo luminoso (lúmens)	15.042 lm	24.529 lm	31.757 lm
Eficiência do LED (lm/W)	176 lm/W	176 lm/W	176 lm/W
Eficiência luminosa (lm/W)	159 lm/W	164 lm/W	159 lm/W
Dimerização	Sim		
Tensão	Bivolt (90-305v)		
Vida útil (horas)	102.000 h L80		
Frequência	47 - 63 Hz		
Fator de potência (FP)	> 0,95		
Índice de reprodução de cor (IRC)	> 70		
Temperatura de cor	5.000 K		
Condições de operação	-40 °C à 50 °C		
THD (Taxa de distorção harmônica)	< 10% - Conforme norma IEC 61000-3-2		
Ângulo de abertura do facho	60°, 90° - (Padrão)		
Grau de proteção	IP67 - Totalmente Hermética		
Resistência mecânica	IK08 - Conforme norma ABNT NBR IEC 62262		
Proteção contra surto	10 KV / 10 KA - Conforme norma ABNT ANSI C62.41		
Garantia	5 Anos		
Material corpo	Alumínio fundido		
Material lente	Lente Policarbonato		
Acabamento	Pintura eletrostática: cor padrão Cinza Munsell 6,5 (outras cores sob encomenda)		
Instalação	Suporte duplo tipo gancho para perfilado		
Ligação (opcional)	Plug macho injetado, pré-isolado 2P+T		
País de origem	Brasil		
Fabricante	Potenze Indústria e Comércio de Iluminação		

DIMENSÕES

Dimensões (mm)	D	A	Peso(Kg)
PZ-HIGH 100	250	215	2,9
PZ-HIGH 150	330	215	3,9
PZ-HIGH 200	330	215	4,5

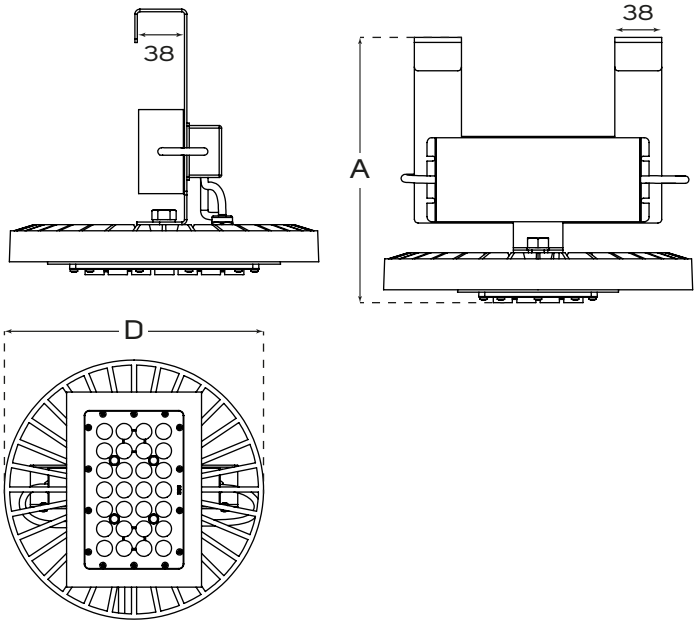

CURVA FOTOMÉTRICA

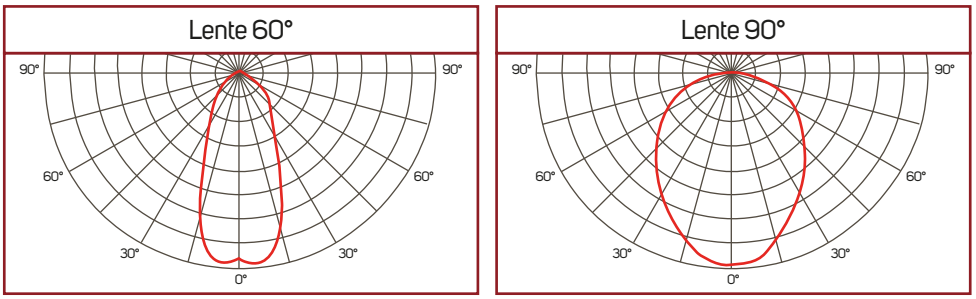

ACESSÓRIOS POR ENCOMENDA



CODIFICAÇÃO

PZ-HIGH	150	K50	L90	CZ	VBI	DIM	PLG
Modelo	Potência	Temp. De Cor	Lente	Cor	Tensão	Dimerização	Acessórios
PZ-HIGH	100 100 W	K50 5.000K	L60 60°	CZ Cinza Munsell 6,5	VBI 120 - 227 V	DIM Dimerizável	PLG Plug 2P + T
	150 150 W		L90 90°	BC Branco			
	200 200 W						



APLICAÇÕES











HIGH BAY MODULAR

MODELO PZ-ULTRA HB



As luminárias High Bay Modulares garantem alta performance e eficiência em ambientes industriais, com vida útil de até 102.000 horas. Seu design leve e eficiente permite substituir luminárias tradicionais com mais economia e desempenho. Um dos grandes diferenciais é a versatilidade da linha modular, que oferece diferentes potências mantendo o mesmo design, permitindo padronização estética e flexibilidade para atender diversas necessidades de iluminação dentro de um mesmo projeto. Com excelente uniformidade luminosa e alto rendimento, proporcionam ambientes mais seguros e bem iluminados, sendo uma solução vesátil para armazéns, hangares, indústrias e instalações em grandes alturas.

APLICAÇÕES:

Barracões e Armazéns

Indústrias

Centros Logísticos

Frigoríficos

Linha de Produção

IP67
Proteção
IP67

Proteção
ANTISURTO

Vida Útil
102.000 h

5 ANOS
Garantia
5 ANOS

Financiamento
BNDES
em até 48x

Indústria
BRASILEIRA

ESPECIFICAÇÕES TÉCNICAS



MODELO	PZ-ULTRA HB 50	PZ-ULTRA HB 100	PZ-ULTRA HB 150	PZ-ULTRA HB 200	PZ-ULTRA HB 300
Potência (+-10%)	50 W	100 W	150 W	200 W	300 W
Fluxo luminoso (lúmens)	8.873 lm	17.946 lm	28.115 lm	37.846 lm	56.230 lm
Eficiência do LED (lm/W) (lm/W) 700mA @Tj 25°C	192	192	192	192	192
Eficiência luminosa (lm/W)	177	179	187	187	187
Dimerização	Sim				
Tensão	Bivolt (90-305v)				
Vida útil (horas)	102.000 h L80				
Frequência	47 - 63 Hz				
Fator de potência (FP)	> 0,95				
Índice de reprodução de cor (IRC)	> 70				
Temperatura de cor	5.000 K				
Condições de operação	-40 °C à 50 °C				
THD (Taxa de distorção harmônica)	< 10% - Conforme norma IEC 61000-3-2				
Ângulo de abertura do facho	30°, 60°, 90° (Padrão) ou 120 °				
Grau de proteção	IP 67 - Totalmente Hermética				
Resistência mecânica	IK08 - Conforme norma ABNT NBR IEC 62262				
Proteção contra surto	10 Kv / 10 Ka - Conforme norma ABNT ANSI C62.41 (Opcional)				
Garantia	5 Anos				
Material corpo	Alumínio injetado sob alta pressão com estrutura em aço carbono				
Material lente	Lente Policarbonato				
Acabamento	Pintura eletrostática: cor padrão Cinza Munsell 6,5 (outras cores sob encomenda)				
Instalação	Suporte Articulável				
Ligação (opcional)	Plug macho injetado, pré-isolado 2P + T				
País de origem	Brasil				
Fabricante	Potenze Indústria e Comércio de Iluminação				

DIMENSÕES

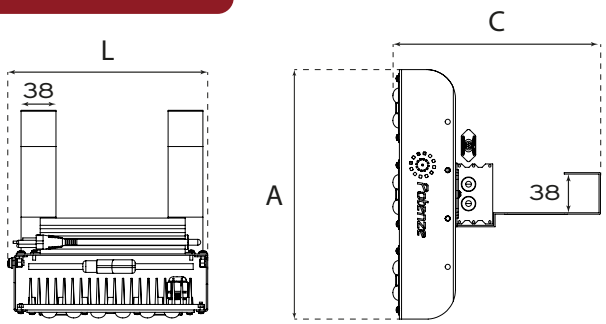

Dimensões (mm)	A	L	C	Peso (Kg)
PZ-ULTRA HB 50	80	200	215	1,6
PZ-ULTRA HB 100	169	200	215	3,6
PZ-ULTRA HB 150	258	200	215	4
PZ-ULTRA HB 200	348	200	215	5
PZ-ULTRA HB 300	527	200	215	8

CURVA FOTOMÉTRICA

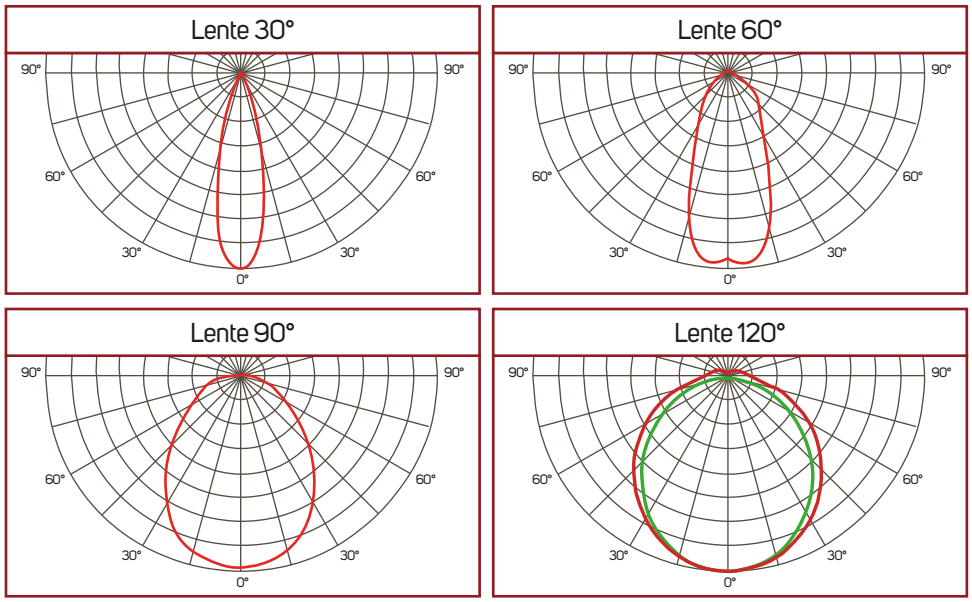

ACESSÓRIOS POR ENCOMENDA



CODIFICAÇÃO

PZ-ULTRA HB	150	K50	L90	CZ	BI	DIM	PLG
Modelo	Potência	Temp. De Cor	Lente	Cor	Tensão	Dimerização	Acessórios
PZ-ULTRA HB	50 — 50 W	K50 — 5.000K	L30 — 30°	CZ — Cinza Munsell 6,5	BI — Bivolt	DIM — Dimerizável	PLG — Plug 2P + T
	100 — 100 W		L60 — 60°	BC — Branco			
	150 — 150 W		L90 — 90°				
	200 — 200 W		L120 — 120°				
	300 — 300 W						



APLICAÇÕES











REFLETOR MODULAR

MODELO PZ-ULTRA

Dissipador modular em aluminio injetado sob alta pressão
Maior dissipação térmica aumentando a vida útil

Carcaça em aço com acabamento em pintura epoxi
Maior resistência mecânica e resistência a corrosão



Lente em Policarbonato
Maior resistência à impactos

Driver de alta eficiência dimerizável
Mais confiabilidade e economia

Parafusos de fechamento
em Aço Inox
Maior durabilidade

Suporte com ampla regulagem
Versátilidade na Instalação

LED's de alta qualidade
Garantindo maior eficácia
e durábilidade

Os refletores ULTRA LED são projetados para oferecer uma iluminação potente e uniforme em grandes áreas. Com carcaça em alumínio, acabamento em pintura epóxi e lente de vidro temperado, nossos refletores proporcionam segurança resistência e durabilidade. Possuem uma vida útil de 102.000 horas sendo eficientes em termos de energia, extremamente duráveis e de fácil instalação.

APLICAÇÕES:

Quadras Poliesportivas | Pátios | Portos | Aeroportos | Pedágios | Indústrias

Proteção **IP67** | *Proteção* **ANTISSURTO** | *Vida Útil* **102.000 h** | *Garantia* **5 ANOS** | *Financiamento* BNDES *em até 48x* | *Indústria* **BRASILEIRA**

ESPECIFICAÇÕES TÉCNICAS



MODELO	PZ-ULTRA 50	PZ-ULTRA 100	PZ-ULTRA 150	PZ-ULTRA 200	PZ-ULTRA 300	PZ-ULTRA 400	PZ-ULTRA 600	PZ-ULTRA 900
Potência (+-10%)	50 W	100 W	150 W	200 W	300 W	400 W	600 W	900 W
Fluxo luminoso (luméns)	8.873 lm	17.946 lm	28.115 lm	37.846 lm	56.230 lm	74.973 lm	112.459 lm	168.689 lm
Eficiência do LED (lm/W) 700mA @Tj 25°C	192 lm/w	192 lm/w	192 lm/w	192 lm/w	192 lm/w	192 lm/w	192 lm/w	192 lm/w
Eficiência da luminária (lm/W)	177 lm/W	179 lm/W	187 lm/W	187 lm/W	187 lm/W	187 lm/W	187 lm/W	187 lm/W

Dimerização	**Sim**
Tensão	**Bivolt (90-305v)**
Vida útil (horas)	**102.000 h L80**
Frequência	**47 - 63 Hz**
Fator de potência (FP)	**> 0,95**
Índice de reprodução de cor (IRC)	**> 70**
Temperatura de cor	**5.000 K**
Condições de operação	**-40 °C à 50 °C**
THD (Taxa de distorção harmônica)	**< 10% - Conforme norma IEC 61000-3-2**
Classificação fotométrica	**30°, 60°, 90° (Padrão) ou 120°**
Grau de proteção	**IP67 - Totalmente Hermética**
Resistência mecânica	**IK08 - Conforme norma ABNT NBR IEC 62262**
Proteção contra surto	**10 KV / 10 KA - Conforme norma ABNT ANSI C62.41 (Opcional)**
Garantia	**5 Anos**
Material corpo	**Alumínio injetado sob alta pressão com estrutura em aço carbono**
Material lente	**Lente Policarbonato**
Acabamento	**Pintura eletrostática: cor padrão Cinza Munsell 6,5 (outras cores sob encomenda)**
Instalação	**Suporte Articulável Tipo Alça fixado através de parafusos**
Ligação (opcional)	**Plug macho injetado, pré-isolado 2P + T**
País de origem	**Brasil**
Fabricante	**Potenze Indústria e Comércio de Iluminação**

DIMENSÕES

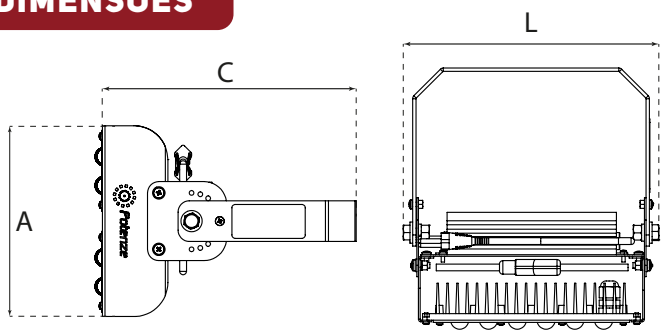

Dimensões(mm)	C	A	L	Peso(Kg)
PZ-ULTRA 50	231	80	226	1,6
PZ-ULTRA 100	231	169	226	3,6
PZ-ULTRA 150	231	258	226	4
PZ-ULTRA 200	231	348	226	5
PZ-ULTRA 300	231	527	226	8
PZ-ULTRA 400	231	348	426	10
PZ-ULTRA 600	231	527	426	16
PZ-ULTRA 900	231	527	626	20

CURVA FOTOMÉTRICA

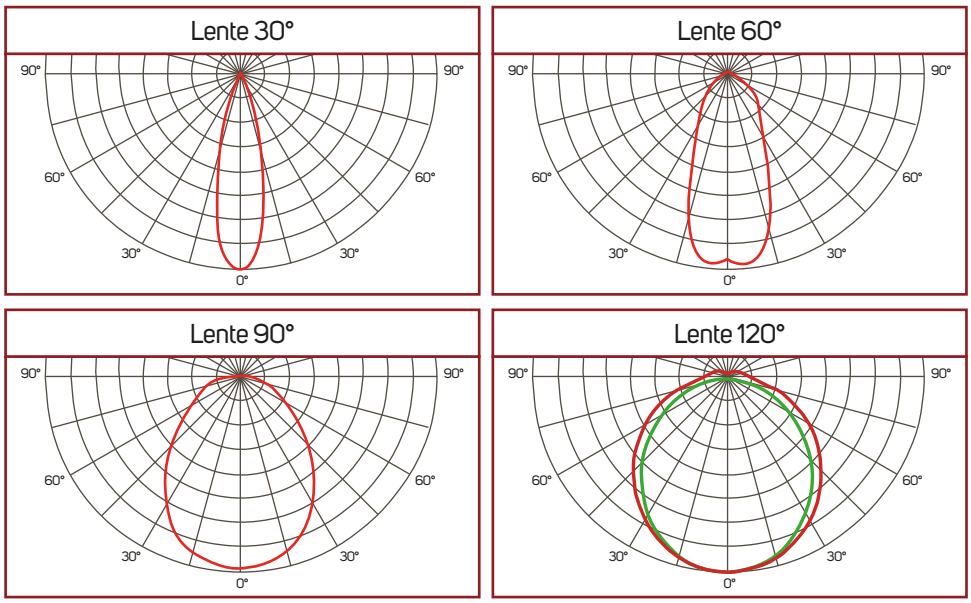

ACESSÓRIOS POR ENCOMENDA



CODIFICAÇÃO

PZ-ULTRA	150	K50	L90	CZ	BI	DIM	PLG
Modelo	Potência	Temp. De Cor	Lente	Cor	Tensão	Dimerização	Acessórios
PZ-ULTRA	50 50 W	K50 5.000K	L30 30°	CZ Cinza Munsell 6,5	BI Bivolt	DIM Dimerizável	PLG Plug 2P + T
	100 100 W		L60 60°	BC Branco			
	150 150 W		L90 90°				
	200 200 W		L120 120°				
	300 300 W						
	400 400 W						
	600 600 W						
	900 900 W						



APLICAÇÕES











LUMINÁRIA PÚBLICA

MODELO PZ-PUBLIC



As luminárias públicas LED da Potenze são projetadas para oferecer desempenho luminoso superior e distribuição uniforme de luz, com uma vida útil de 102.000 horas. Fabricadas com carcaça de alumínio e acabamento em pintura epóxi, possuem lente de vidro temperado e travas de aço inox, garantindo durabilidade. Equipadas com base para relé fotoelétrico e prontas para telegestão, são ideais para rodovias, vias públicas e privadas, praças, parques e estacionamentos.

APLICAÇÕES:

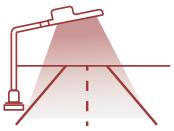
Ruas


Estacionamentos


Condomínios


Ciclovias



Proteção
IP66


Proteção
ANTISURTO


Vida Útil
102.000 h



Garantia
5 ANOS

Financiamento
BNDES
em até 48x


Indústria
BRASILEIRA

ESPECIFICAÇÕES TÉCNICAS



MODELO	PZ-PUBLIC 55	PZ-PUBLIC 75	PZ-PUBLIC 100	PZ-PUBLIC 150	PZ-PUBLIC 200
Potência (+-10%)	55 W	75 W	100 W	150 W	200 W
Fluxo luminoso (lúmens)	10.019 lm	12.422 lm	16.749 lm	26.240 lm	34.987 lm
Eficiência do LED (lm/W) 700mA @Tj 25°C	192 lm/W	192 lm/W	192 lm/W	192 lm/W	192 lm/W
Eficiência luminosa (lm/W)	182 lm/W	166 lm/W	167 lm/W	175 lm/W	175 lm/W
Dimerização	Sim				
Tensão	Bivolt (90-305v)				
Vida útil (horas)	102.000 h L80				
Frequência	47 - 63 Hz				
Fator de potência (FP)	> 0,95				
Índice de reprodução de cor (IRC)	> 70				
Temperatura de cor	5.000 K				
Condições de operação	-40 °C à 50 °C				
THD (Taxa de distorção harmônica)	< 10% - Conforme norma IEC 61000-3-2				
Ângulo de abertura do facho	Street TIPO II Média - Limitado (Cut off) 154° x 83° Conforme NBR 5101				
Grau de proteção	IP66 - Totalmente Hermética				
Resistência mecânica	IK08 - Conforme norma ABNT NBR IEC 62262				
Proteção contra surto	10 KV / 10 KA - Conforme norma ABNT ANSI C62.41				
Garantia	5 Anos				
Material corpo	Alumínio injetado sob alta pressão				
Material lente	Lente interna PMMA + Vidro temperado				
Acabamento	Pintura eletrostática: cor padrão Cinza Munsell 6,5 (outras cores sob encomenda)				
Instalação	Encaixe para poste ou braço de 40 mm à 60 mm (padrão BR2 e BR3)				
Suporte articulável	Permite regulagem de 40°				
Sistema de acionamento (opcional)	Base 3 pinos para Relé Fotoelétrico				
Sistema de acionamento (opcional)	Relé Fotoelétrico - Conforme norma ABNT NBR 5123				
Sistema de telegestão (opcional)	Composto por Base 7 pinos				
País de origem	Brasil				
Fabricante	Potenze Indústria e Comércio de Iluminação				

DIMENSÕES

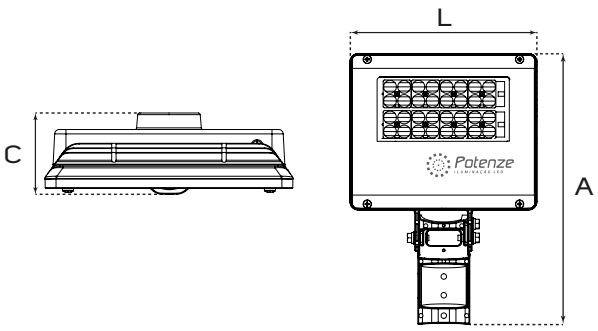

Dimensões (mm)	A	L	C	Peso (Kg)
PZ-PUBLIC 55	379	200	90	2,1
PZ-PUBLIC 75	379	200	90	2,8
PZ-PUBLIC 100	391,30	270	89	3,1
PZ-PUBLIC 150	442	270	87	3,9
PZ-PUBLIC 200	442	270	87	4,0

CURVA FOTOMÉTRICA

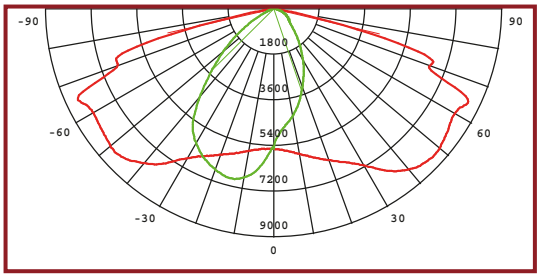

ACESSÓRIOS POR ENCOMENDA

Base 3 pinos



B3

Base 7 pinos



B7

Relé Fotoelétrico



RL

CODIFICAÇÃO

PZ-PUBLIC	70	K50	LST	CZ	BI	DIM	B3
Modelo	Potência	Temp. De Cor	Lente	Cor	Tensão	Dimerização	Acessórios
PZ-PUBLIC	55 – 55 W	K50 – 5.000 K	LST – Lente Street	CZ – Cinza Munsell 6,5	BI – BIVOLT	DIM – Dimerizável	B3 – Base 3 pinos
	75 – 75 W						B7 – Base 7 pinos
	100 – 100 W						RL – Rele Fotoelétrico
	150 – 150 W						
	200 – 200 W						



APLICAÇÕES











LUMINÁRIA DECORATIVA

MODELO PZ-DECOR



As luminárias decorativas LED da Potenze oferecem uma combinação de estética e eficiência, com uma vida útil de 102.000 horas. Com um design moderno e robusto, nossas luminárias garantem ótima iluminação e durabilidade, enquanto o acabamento elegante complementa qualquer ambiente. Preparadas para relé fotoelétrico e telegestão, são perfeitas para parques, praças, jardins, condomínios e estacionamentos, agregando beleza e excelente iluminação aos ambientes externos.

APLICAÇÕES:

Praças e Parques | Estacionamentos | Condomínios | Ciclovias

IP66 — *Proteção* **IP66**

Proteção **ANTISURTO**

Vida Útil **102.000 h**

5 ANOS — *Garantia* **5 ANOS**

Financiamento BNDES *em até 48x*

Indústria **BRASILEIRA**

ESPECIFICAÇÕES TÉCNICAS



MODELO	PZ-DECOR 50	PZ-DECOR 70	PZ-DECOR 100
Potência (+-10%)	50 W	70 W	100 W
Fluxo luminoso (lúmens)	8.775 lm	13.560 lm	17.946 lm
Eficiência do LED (lm/W) 700mA @Tj 25°C	192 lm/W	192 lm/W	192 lm/W
Eficiência luminosa (lm/W)	175 lm/W	194 lm/W	179 lm/W
Dimerização	Sim		
Tensão	Bivolt (90-305v)		
Vida útil (horas)	102.000 h L80		
Frequência	47 - 63 Hz		
Fator de potência (FP)	> 0,95		
Índice de reprodução de cor (IRC)	> 70		
Temperatura de cor	5.000 K		
Condições de operação	-40 °C à 50 °C		
THD (Taxa de distorção harmônica)	< 10% - C onforme norma IEC 61000-3-2		
Ângulo de abertura do facho	60°, 90° - (Padrão), 120°, Street TIPO II Média - 154° x 83°		
Grau de proteção	IP66 - Totalmente Hermética		
Resistência mecânica	IK08 - Conforme norma ABNT NBR IEC 62262		
Proteção contra surto	10 KV / 10 KA - Conforme norma ABNT ANSI C62.41		
Garantia	5 Anos		
Material corpo	Alumínio injetado sob alta pressão		
Material lente	Lente Policarbonato		
Acabamento	Pintura eletrostática: cor padrão Cinza Chumbo (outras cores sob encomenda)		
Instalação	60mm (padrão BR2 e BR3)		
Sistema de acionamento (opcional)	Base 3 pinos para Relé Fotoelétrico		
Sistema de acionamento (opcional)	Relé Fotoelétrico - Conforme norma ABNT NBR 5123		
Sistema de telegestão (opcional)	Composto por Base 7 pinos		
País de origem	Brasil		
Fabricante	Potenze Indústria e Comércio de Iluminação		

DIMENSÕES

Modelo	PZ-DECOR 50	PZ-DECOR 70	PZ DECOR 100
Peso (Kg)	3,2 Kg	3,3 Kg	3,5 Kg
Medidas (C x L x A)	483 x 284 x 90 mm		

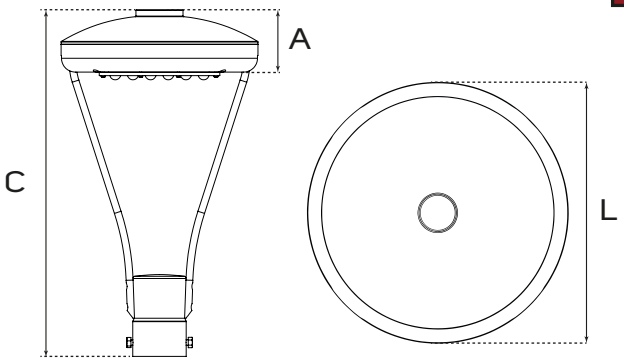

CURVA FOTOMÉTRICA

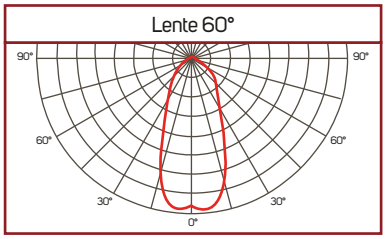

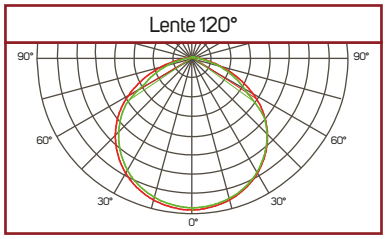

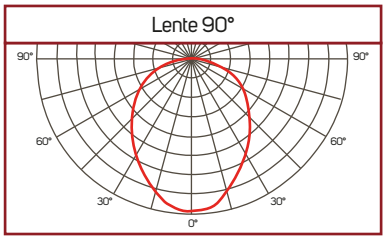

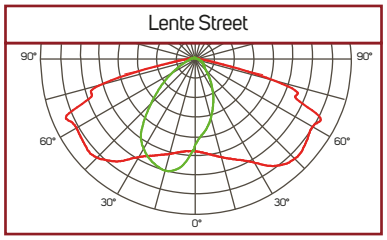

ACESSÓRIOS POR ENCOMENDA

Base 3 pinos



B3

Base 7 pinos



B7

Relé Fotoelétrico



RL

CODIFICAÇÃO

PZ-DECOR	50	K50	L90	PT	BI	DIM	B3
Modelo	Potência	Temp. De Cor	Lente	Cor	Tensão	Dimerização	Acessórios
PZ-DECOR	50 — 50W	K50 — 5.000K	L60 — 60°	CC — Cinza Chumbo	BI — 120 - 227 V	DIM — Dimerizável	B3 — Base 3 pinos
	70 — 70W		L90 — 90° (padrão)				B7 — Base 7 pinos
	100 — 100W		L120 — 120°				RL — Rele Fotoelétrico
			LST — Lente Street				



APLICAÇÕES











LUMINÁRIA HERMÉTICA IP

MODELO PZ-HE IP



LED de alto desempenho
Mais eficiência luminosa com menor consumo

Instalação fácil e segura
Conexão elétrica realizada
sem abertura da luminária



Driver integrado com alta eficiência
Mais confiabilidade e economia de energia





Proteção IP69K e IK08
Alta resistência contra impactos,
umidade, poeira e jatos de água

Lente fosca em policarbonato,
sem ofuscamento pela luz

A luminária hermética LED IP69K foi desenvolvida para resistir a ambientes úmidos ou que necessitam de limpeza constante. Com engenharia robusta, garante iluminação uniforme e a resistência necessária para seu ambiente de aplicação. É a solução ideal para ambientes incomuns e áreas que precisam de durabilidade e confiabilidade na iluminação.

APLICAÇÕES:

- Indústrias Alimentícias
- Frigoríficos
- Ambientes Úmidos
- Cozinhas Industriais
- Laboratórios

Proteção	Resistência	Tensão	Garantia		Indústria
IP69K	IK08	BIVOLT	3 ANOS	Financiamento BNDES em até 48x	BRASILEIRA

ESPECIFICAÇÕES TÉCNICAS



MODELO	PZ-HE IP 20	PZ-HE IP 40	PZ-HE IP 50	PZ-HE IP 60
Potência (+-10%)	20 W	40 W	50 W	60 W
Fluxo luminoso (lúmens)	3.000 lm	6.000 lm	7.500 lm	9.000 lm
Eficiência do LED (lm/W)	186 lm/W			
Eficiência da luminária (lm/W)	150 lm/W			
Tensão	100 - 277V~			
Vida útil (horas)	100.000h			
Frequência	50 - 60 Hz			
Fator de potência	> 0,95			
Índice de reprodução de cor (IRC)	≥ 80			
Temperatura de cor Padrão	5000K			
Condições de operação	-20 °C à 40 °C			
THD (Taxa de disorção harmônica)	< 10% - Conforme norma IEC 61000-3-2			
Flicker	Flicker free			
Ângulo de abertura do facho	120°			
Grau de proteção	IP69K			
Resistência mecânica	IK08			
Proteção contra surto	4KV - Conforme norma ABNT ANSI C62.41			
Garantia	3 anos			
Material corpo e lente	Policarbonato			
Instalção	Sobrepor através de Grampos de fixação Multifuncionais em Aço Inoxidável			
Ligação (opcional)	Plug macho injetado, pré-isolado 2P+T (Conexão sem necessidade de abertura da luminária)			
Fabricante	Potenze Indústria e Comércio de Iluminação			

DIMENSÕES

Dimensões (mm)	C	D	Peso (kg)
PZ-HE IP 20	600	45	0,46
PZ-HE IP 40	1200	45	0,79
PZ-HE IP 50	1200	45	0,94
PZ-HE IP 60	1500	45	0,94

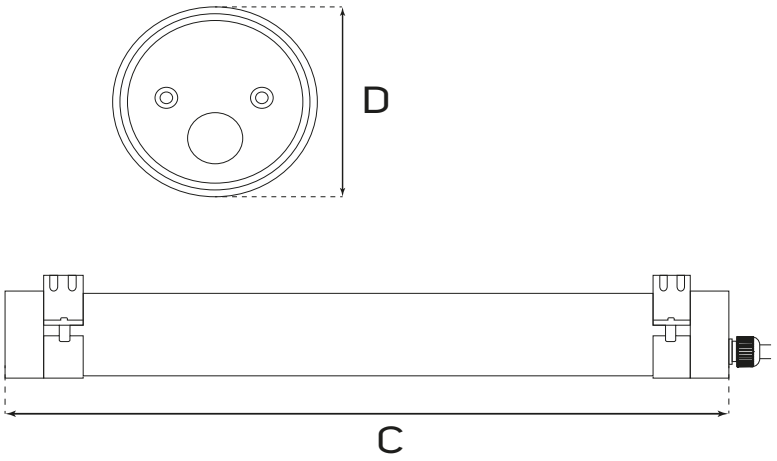

CURVA FOTOMÉTRICA

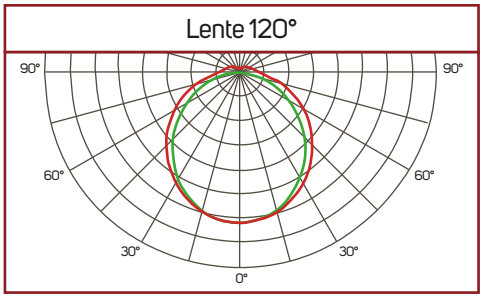

ACESSÓRIOS POR ENCOMENDA



CODIFICAÇÃO

PZ-HE IP	40	K50	L120	BC	BI	PLG
Modelo	Potência	Temp. De Cor	Lente	Cor	Tensão	Acessórios
PZ-HE IP	20 20 W	K50 5000K	L120 120°	BC Branco	BI Bivolt	PLG Plug 2P + T
	40 40 W					
	50 50 W					
	60 60 W					



APLICAÇÕES











LUMINÁRIA HERMÉTICA

MODELO PZ-HE



Lente fosca em policarbonato,
sem ofuscamento pela luz

Instalação fácil e segura
Conexão elétrica realizada
sem abertura da luminária

Proteção IP66 e IK08
Alta resistência contra impactos,
umidade e poeira

LED de alto desempenho
Mais eficiência luminosa com menor consumo

Driver integrado com alta eficiência
Mais confiabilidade e economia de energia

Luminárias Lineares Especiais



LED Yellow
Espectro de luz específico para
evitar aglomeração de insetos

LED Purple
Comprimento de onda específico
para horticultura

LED BLUE
Própria para setores
de pendura

A luminária hermética LED IP66 foi desenvolvida para oferecer alta eficiência e resistência em ambientes que exigem proteção contra umidade e poeira. Com corpo robusto, tecnologia LED e driver integrado, garante iluminação uniforme, baixo consumo de energia e longa vida útil. É a solução ideal para aplicações industriais, comerciais e áreas que precisam de durabilidade, confiabilidade, desempenho e uniformidade da iluminação. Além da sua função principal na iluminação convencional, essa linha também dispõe de LED's com espectros de cores especiais para aplicações específicas: espectro de luz purple para horticultura, blue para setores de pendura em frigoríficos e yellow para áreas livres de insetos em indústrias alimentícias.

APLICAÇÕES:





ESPECIFICAÇÕES TÉCNICAS



MODELO	PZ-HE 20	PZ-HE 40	PZ-HE 50	PZ-HE 60
Potência (+-10%)	20 W	40 W	50 W	60 W
Fluxo luminoso (lúmens)	3.000 lm	6.000 lm	7.500 lm	9.000 lm
Eficiência do LED (lm/W)	186 lm/W			
Eficiência da luminária (lm/W)	150 lm/W			
Tensão	100 - 277V~			
Vida útil (horas)	100.000h			
Frequência	50 - 60 Hz			
Fator de potência	> 0,95			
Índice de reprodução de cor (IRC)	≥ 80			
Temperatura de cor Padrão	5000K, Yellow, Purple, Blue			
Condições de operação	-25 °C à 40 °C			
THD (Taxa de disorção harmônica)	< 10% - Conforme norma IEC 61000-3-2			
Flicker	Flicker free			
Ângulo de abertura do facho	120°			
Grau de proteção	IP66			
Resistência mecânica	IK08			
Proteção contra surto	4KV - Conforme norma ABNT ANSI C62.41			
Garantia	3 anos			
Material corpo e lente	Policarbonato			
Instalção	Sobrepor através de Grampos de fixação Multifuncionais em Aço Inoxidável			
Ligação (opcional)	Plug macho injetado, pré-isolado 2P+T (Conexão sem necessidade de abertura da luminária)			
Fabricante	Potenze Indústria e Comércio de Iluminação			

DIMENSÕES

Dimensões (mm)	C	L	A	CF	Peso (kg)
PZ-HE 20	660	57	63	430	0,46
PZ-HE 40	1220	57	63	840	0,79
PZ-HE 50	1220	57	63	840	0,94
PZ-HE 60	1220	57	63	840	0,94

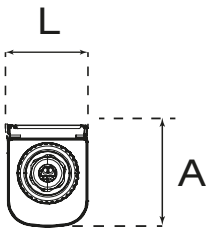

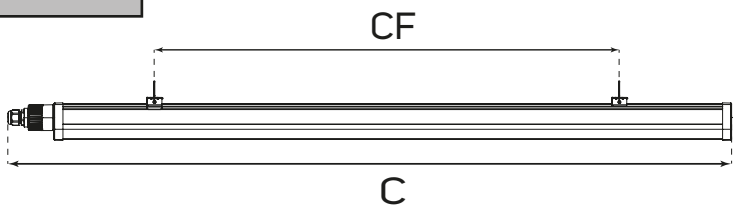

CURVA FOTOMÉTRICA

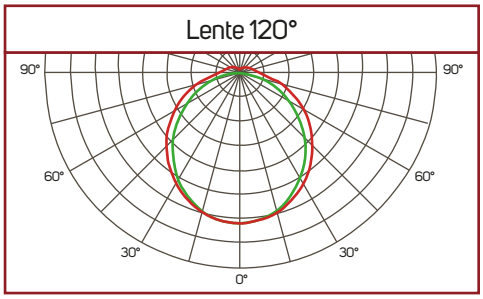

ACESSÓRIOS POR ENCOMENDA



CODIFICAÇÃO

PZ-HE	40	K50	L120	BC	BI	PLG
Modelo	Potência	Temp. De Cor	Lente	Cor	Tensão	Acessórios
PZ-HE	20 — 20 W	K50 — 5000K	L120 — 120°	BC — Branco	BI — Bivolt	PLG — Plug 2P + T
	40 — 40 W	K10 — Yellow				
	50 — 50 W	K20 — Purple				
	60 — 60 W	K30 — Blue				



APLICAÇÕES




















PRAÇAS E PARQUES
QUADRAS POLIESPORTIVAS
PÁTIOS E ESTACIONAMENTOS
GALPÕES E BARRACÕES
FRIGORÍFICOS E CÂMARAS FRIAS
ÁREAS CLASSIFICADAS EX
SETORES DE PENDURA
ÁREAS LIVRES DE INSETOS
MANUTENÇÃO
MÁQUINAS DE USINAGEM
SETORES DE HORTICULTURA



LUMINÁRIA DECORATIVA

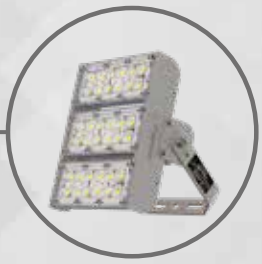

REFLETOR ULTRA

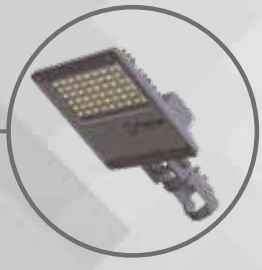

LUMINÁRIA PÚBLICA



LUMINÁRIA HIGH BAY MODULAR



LUMINÁRIA HIGH BAY

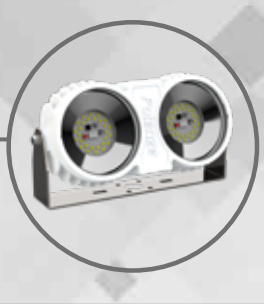

LUMINÁRIA PARA FRIGORÍFICOS



LUMINÁRIA HE IP



LUMINÁRIA HE

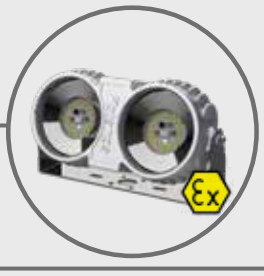

LUMINÁRIA EX



LUMINÁRIA BLUE

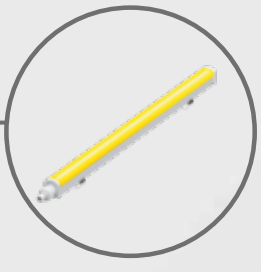

LUMINÁRIA YELLOW



LUMINÁRIA PORTÁTIL

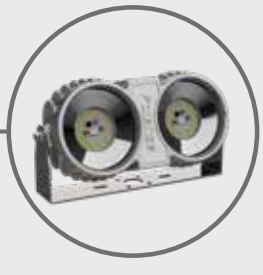

LUMINÁRIA INDUSTRIAL



LUMINÁRIA PURPLE

Potenze
ILUMINAÇÃO LED

Download do catálogo

www.potenze.com.br

@potenzeiluminacao

@potenzeiluminacaoled

@potenzeiluminacaoled

vendas@potenze.com.br

(41) 3373-9799

Clientes:

Potenze Indústria e Comércio de Iluminação
Rua Victor Modesto de Oliveira 165 A, Curitiba - PR - Brasil

Revisão 1